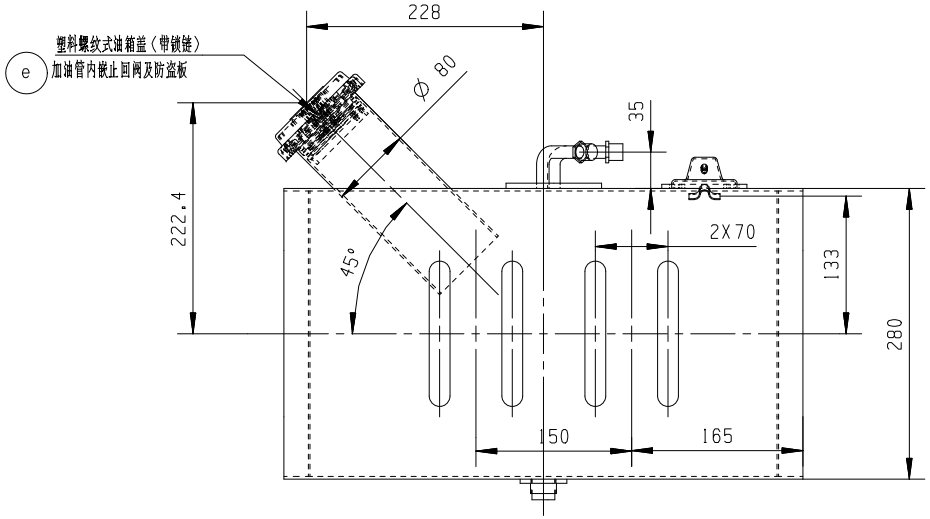

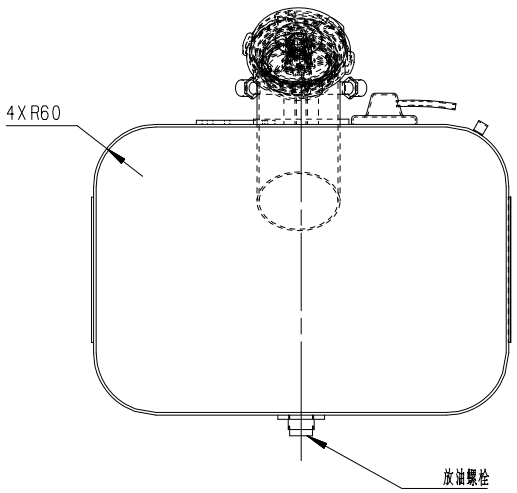

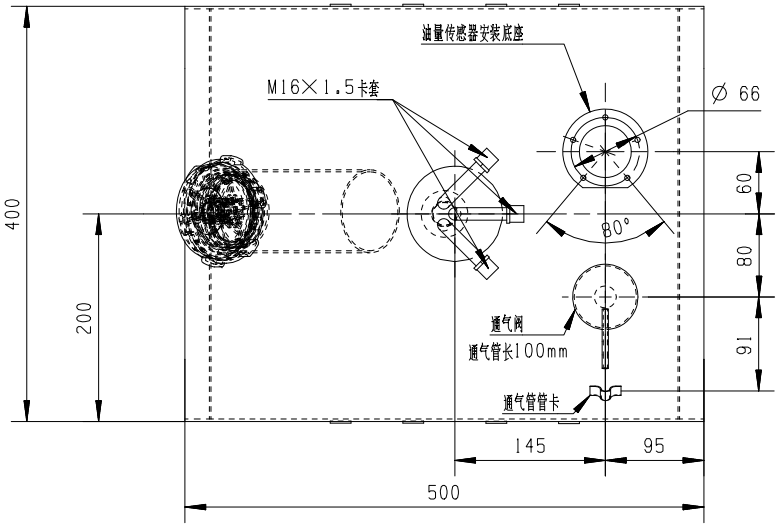

技术要求：
1．燃油箱额定容积为 45 L；
2．燃油箱的材料必须具有耐腐蚀性能；▲
3．材料厚度不低于右侧参数表，保证油箱有足够的强度；
4．吸、回油盘表面永久性标识“吸”“回”，要求字迹清晰醒目；
5．吸油管要伸到距油箱底部不大于10mm位置，且吸油管进油处要安装过滤网；
6．回油管要伸到距油箱底部不大于10mm位置；
7．油量传感器安装座厚度不小于3mm，M5对应凹槽深不小于2.5mm；
8．保持内壁清洁，不得有焊渣等杂质；
9．气密性检测要求：密封所有进出口，油箱浸入水中，施加0.03-0.05Mpa气压，保压30s油箱不得有漏气、变形等现象 ★；
10．供货状态各接头和孔位应有橡胶或塑料堵头；
11．吸油盘、回油盘、油量传感器的安装孔分布圆直径 ∅ 66，夹角为1x80° +4x70° ；
12．油盘的卡套接口规格请参见汽车标准Q803；
13．其它技术要求应符合GB 18296及XMQB 009《燃油箱总成技术条件》规定★。

e

油箱板材厚度不得低于以下参数指标		
端盖	隔板	箱体
1.2	1.2	1.5

e	2	许四鹏	GN2026071416	20260714	图号	211100396				
更改标记	更改处数	更改者	更改文件号	更改时间	名称	燃油箱总成	数量	重量Kg	比例	版本
设计	任祥彬	2016-03-18	标准化					17.39	1:5	6
校对			投影视角		技术状态	45L，独立水暖用油箱				
审核			单位	MM	A	材料	镀锌板	厦门金龙联合汽车工业有限公司		
批准			受控标识							